SOUND CREW
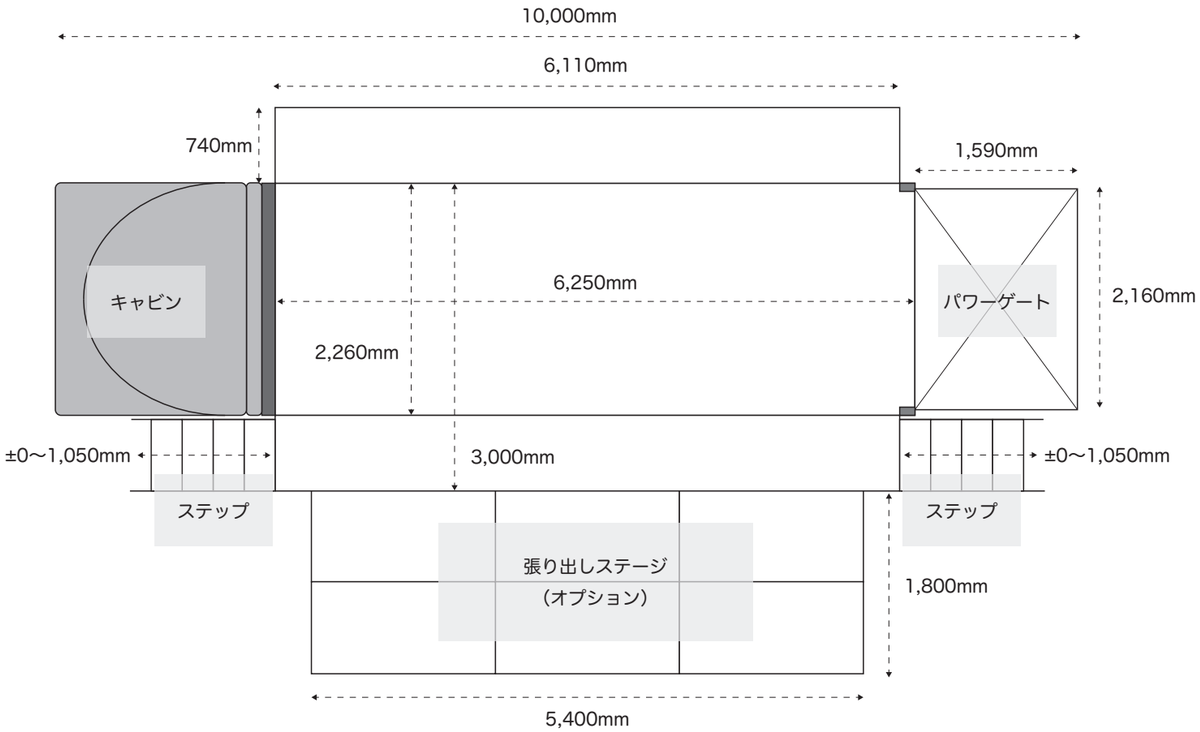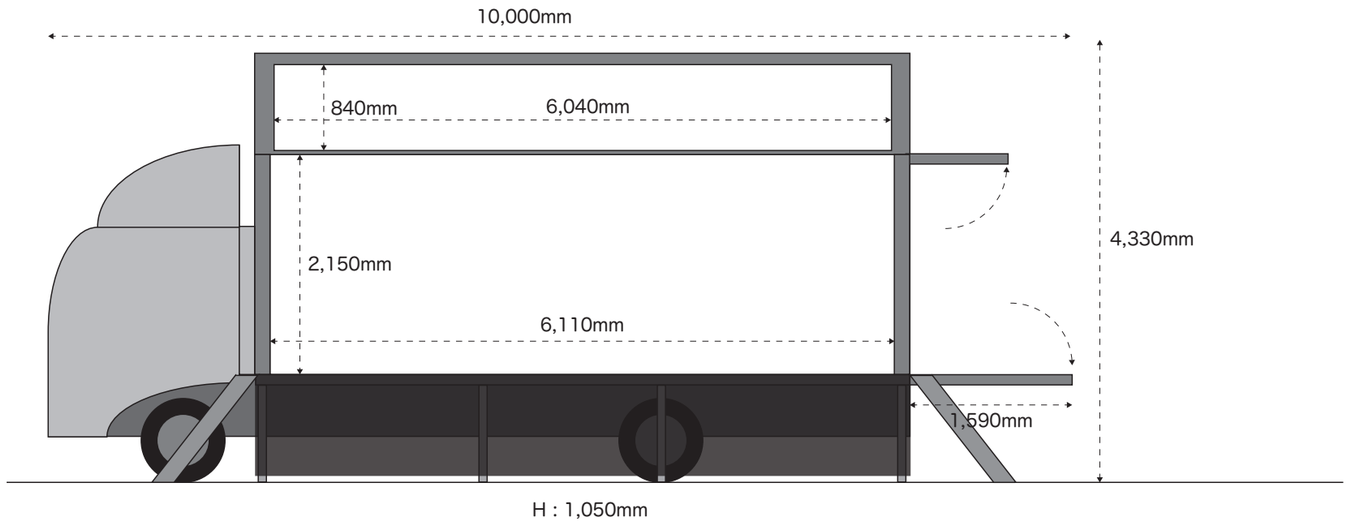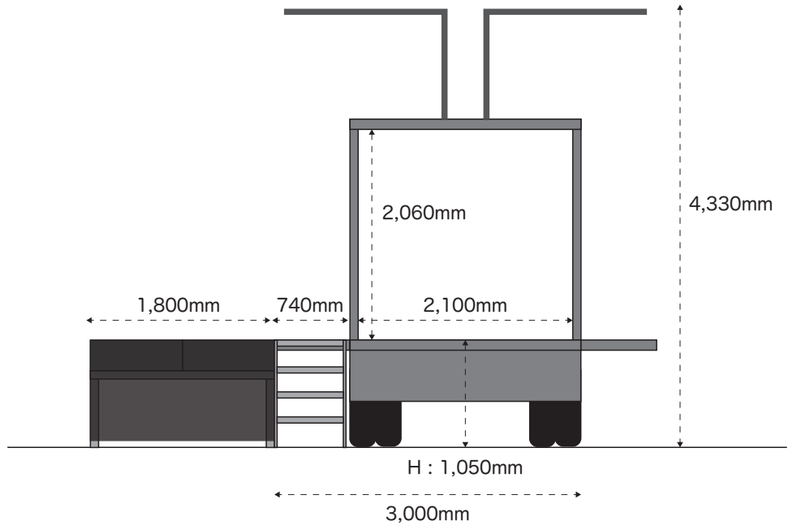
サウンドクルー小樽
4t ロング ステージカー
1/60
ver.20210401